# Instrukcja montażu
# MOSKITIERY RAMKOWE

PANELDOM
MATERIAŁY BUDOWLANE

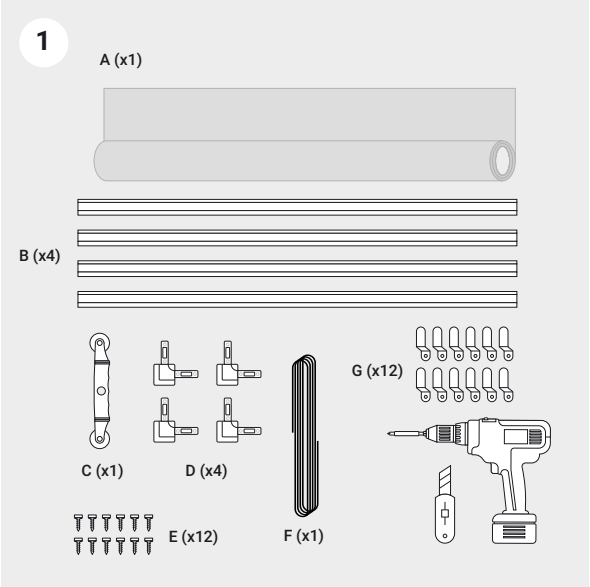


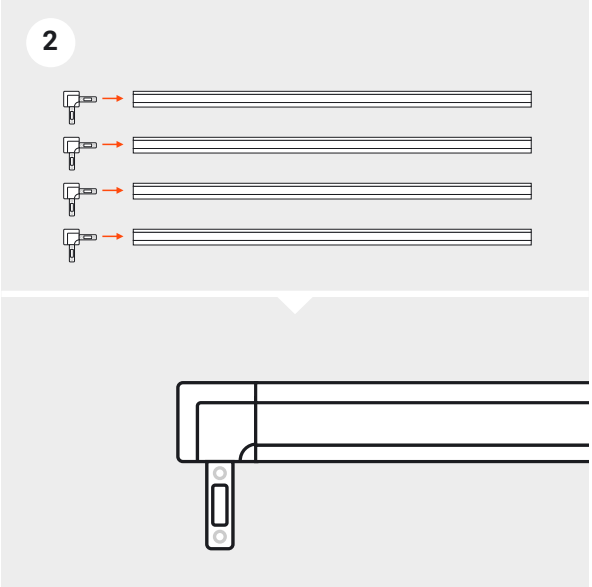


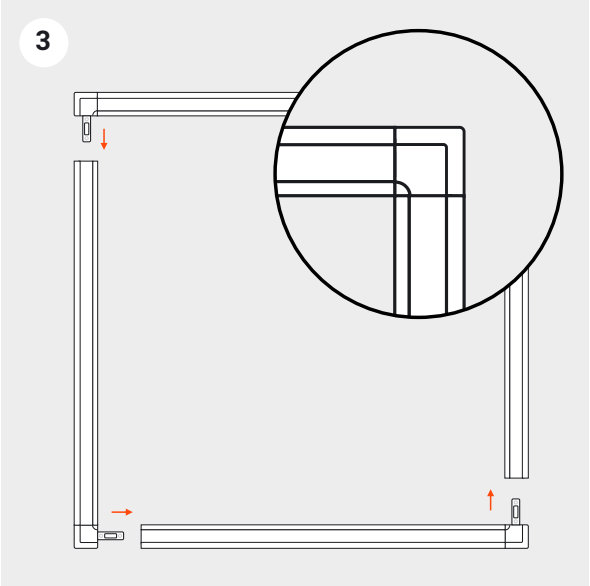


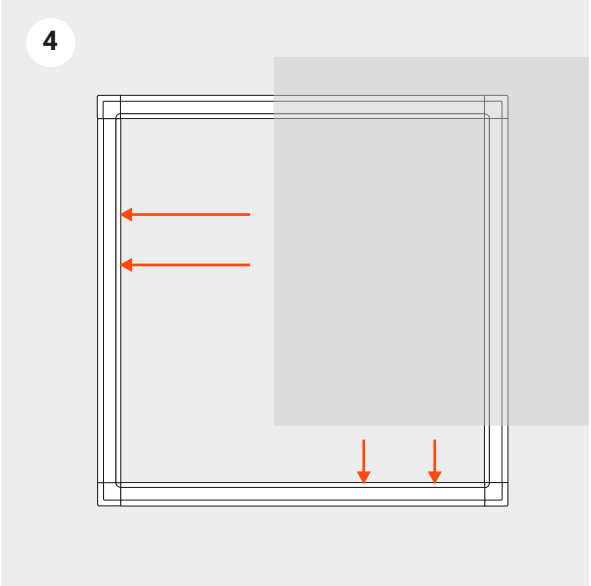


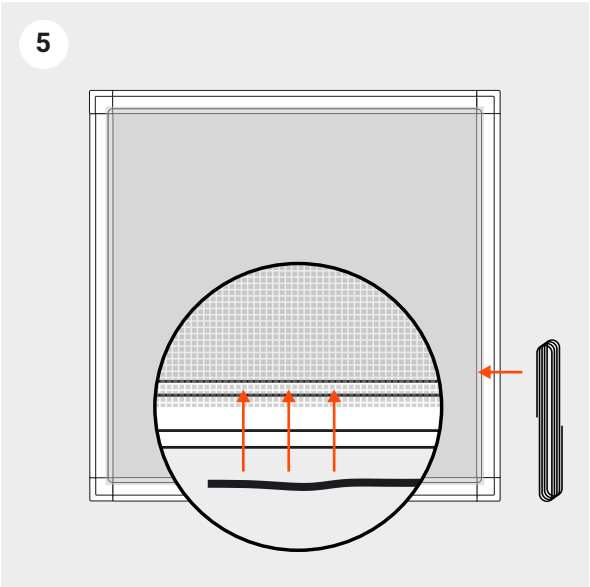


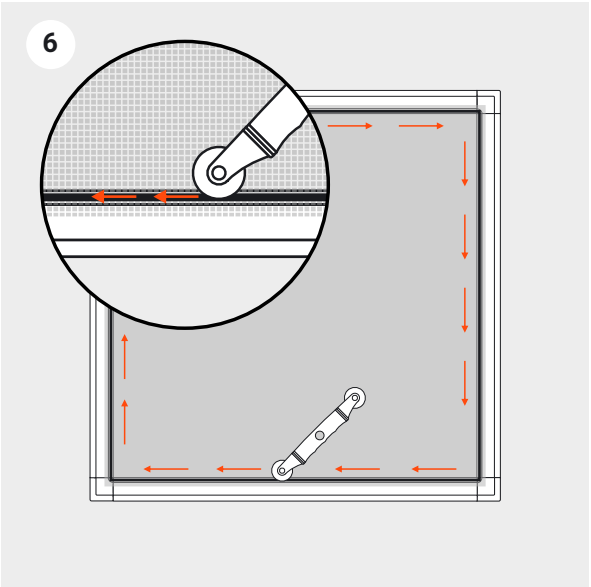

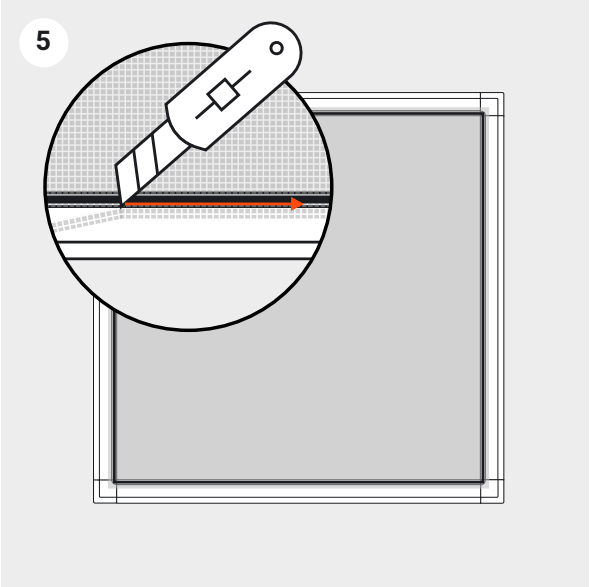
5

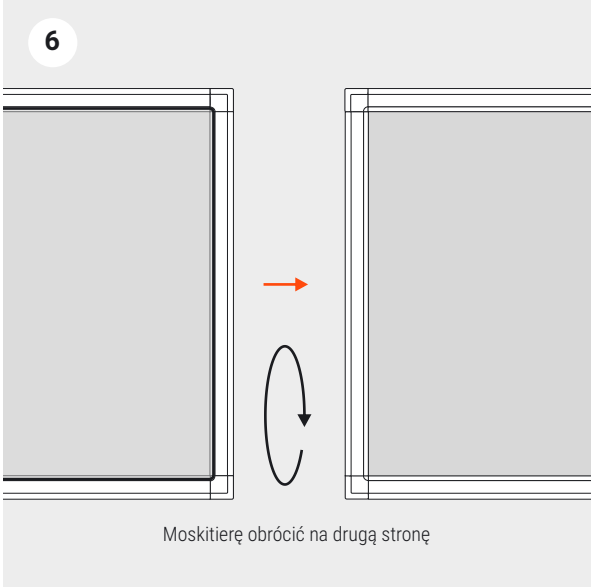
6
Moskitierę obrócić na drugą stronę

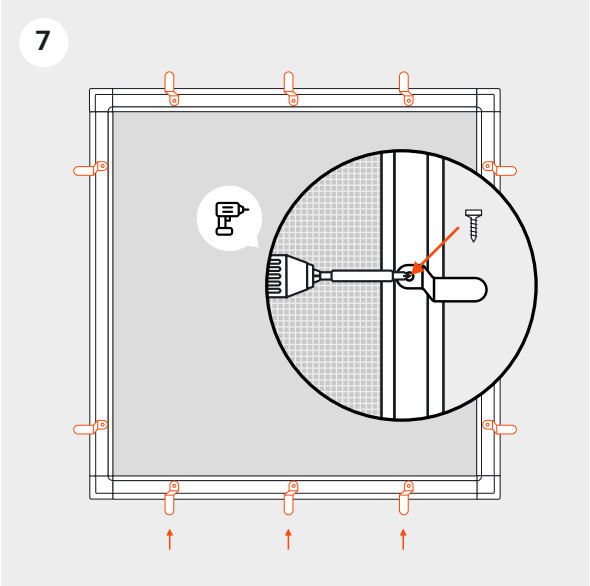
7

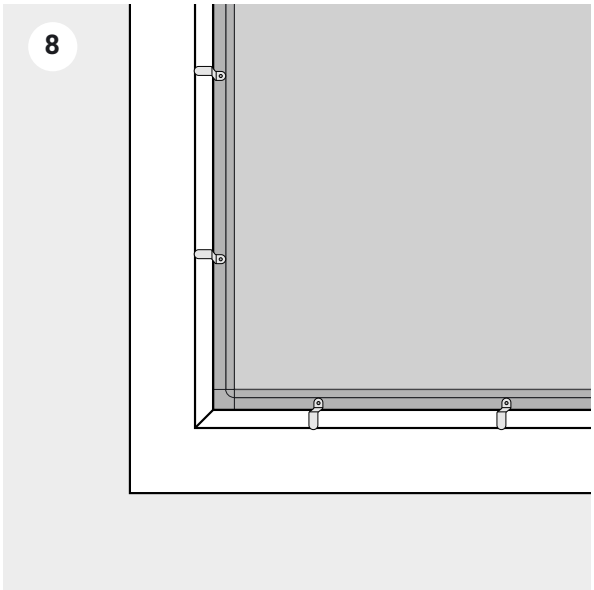
8